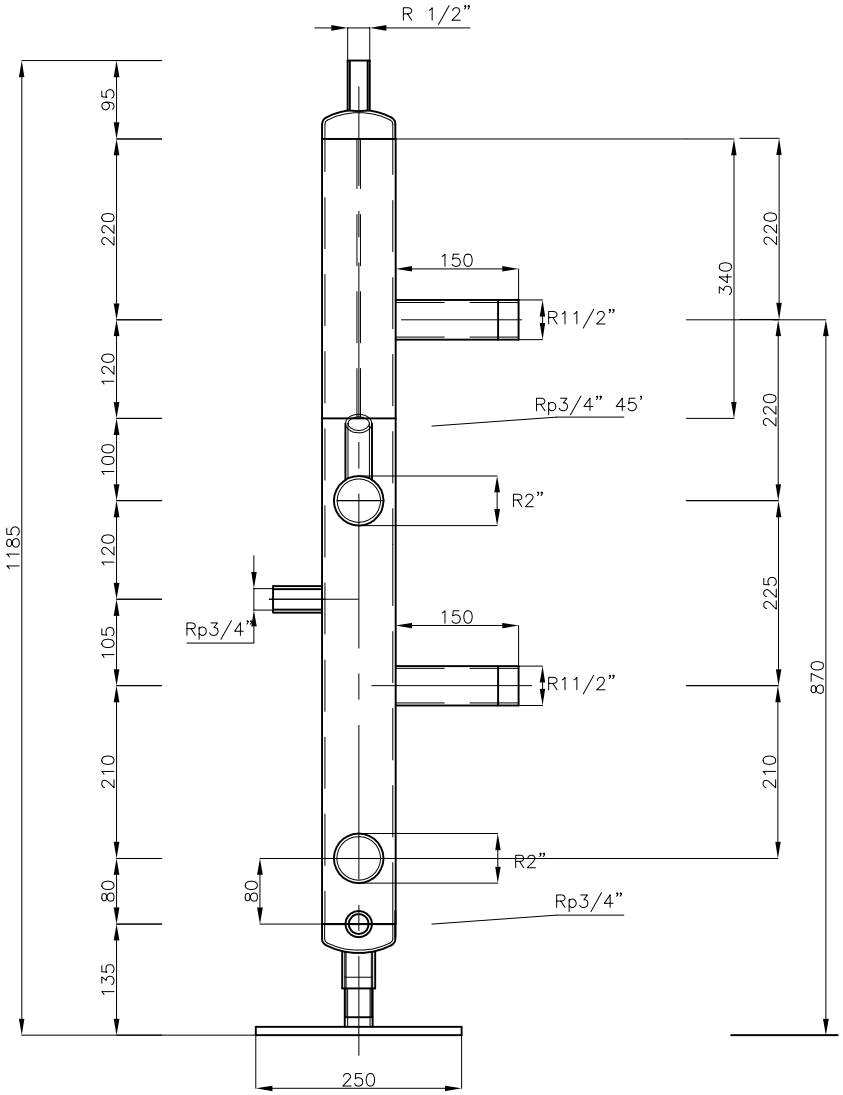

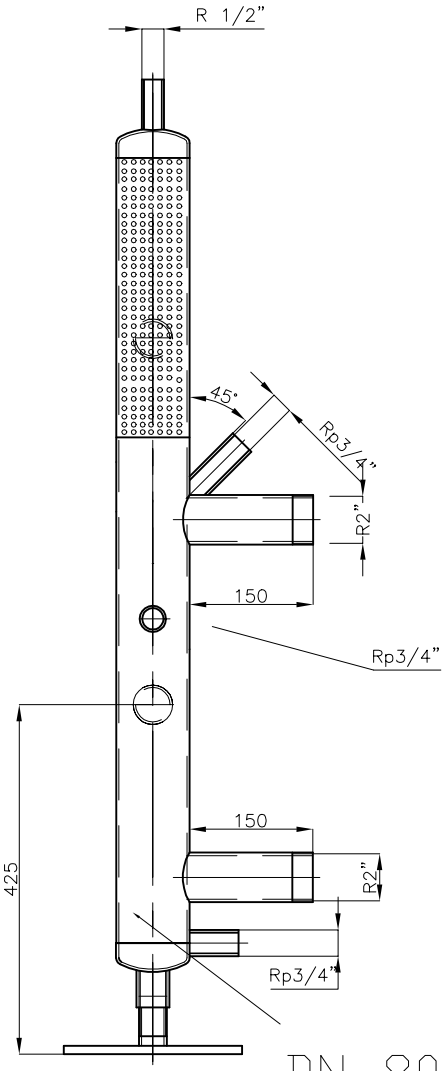

DN 80

DVA 096

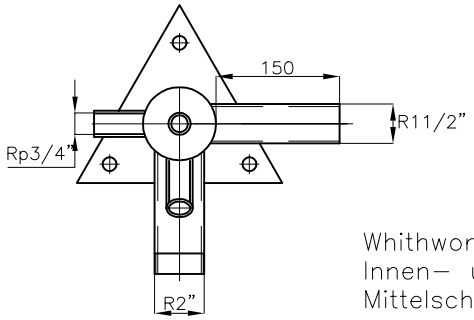

Technische Daten

Material: ST-37-2
Prüfdruck: 10 bar

Whithworth-Rohrgewinde nach DIN 2999 umfassen
Innen- und kegelige Außengewinde
Mittelschwere Gewinderohre nach DIN 2440

Teil	Stück	Artikel-Nr.	Benennung	Abmaße	DIN	Werkstoff

Änderung							Type	Gruppe	Seite	Stück
ab Auftrag Nr.										
Datum und Name										

Werkstoff	Zulässige Abweichungen für Maße ohne Toleranzangaben nach DIN ISO 2768 fein mittel grob		Datum	Name	Comfort-Sinusverteiler GmbH	Diese Zeichnung darf ohne unsere Genehmigung weder vervielfältigt noch Dritten oder Konkurrenzfirmen zugängig gemacht werden
— —		gezeichnet	08.11.00	Hanhues	Diesselweg 2 48493 Wettringen Telefon: (0 25 57) 93 93-0 Telefax: (0 25 57) 93 93-30	
–		geprüft				
	Ersatz für:					
	Ersetzt durch:					
Maßstab	Benennung:				Zeichnungs Nr.:	
–	Hydr. Weiche DN80 (Rendamax DVA096)				7-23-081	