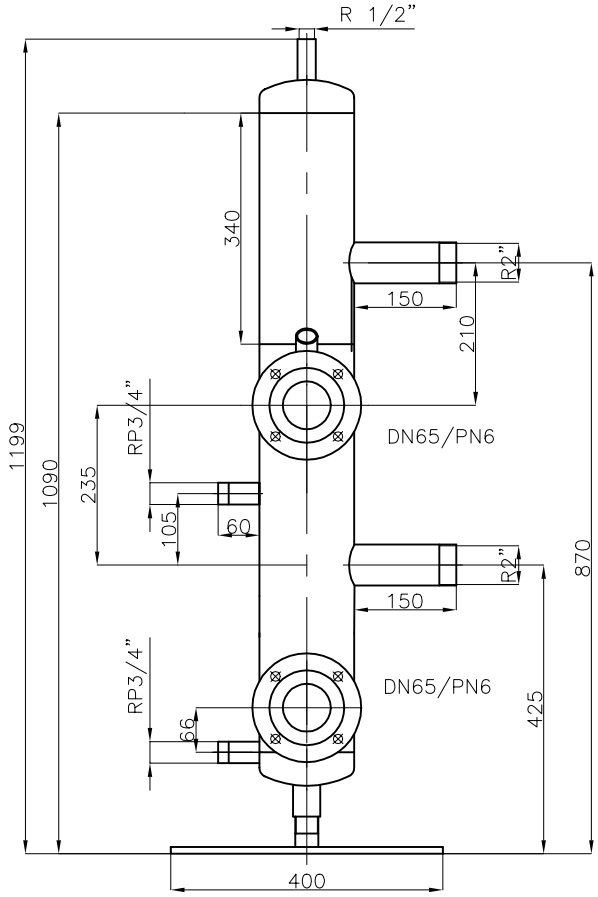

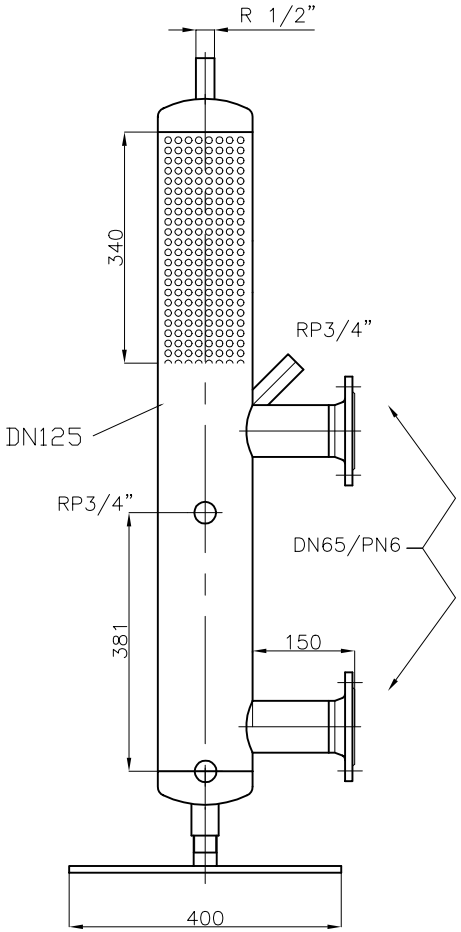

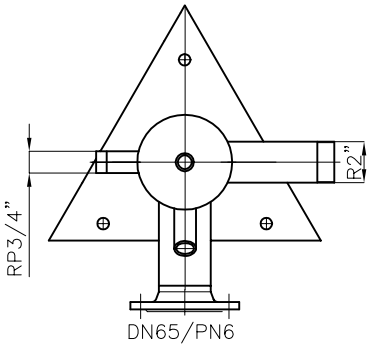

Technische Daten

Material: ST-37-2
Prüfdruck: 10 bar

Whithworth-Rohrgewinde nach DIN 2999 umfassen
Innen- und kegelige Außengewinde
Mittelschwere Gewinderohre nach DIN 2440

DVA 097

Teil	Stück	Artikel-Nr.	Benennung	Abmaße	DIN	Werkstoff

Änderung	Type	Gruppe	Seite	Stück
ab Auftrag Nr.				
Datum und Name				

Werkstoff	Zulässige Abweichungen für Maße ohne Toleranzangaben nach DIN ISO 2768 fein mittel grob		Datum	Name
–		gezeichnet	08.11.00	Hankues
		geprüft		
	Ersatz für:			
	Ersetzt durch:			
Maßstab –	Benennung: Hydr. Weiche DN 125 (Rendamax DVA097)			

Comfort-Sinusverteiler GmbH
Dieselweg 2
48493 Wettringen
Telefon: (0 25 57) 93 93-0
Telefax: (0 25 57) 93 93-30

Diese Zeichnung darf ohne unsere Genehmigung weder vervielfältigt noch Dritten oder Konkurrenzfirmen zugänglig gemacht werden

Zeichnungs Nr.: 7-23-126